Esempio: rete elettrica

Si consideri la seguente rete elettrica:

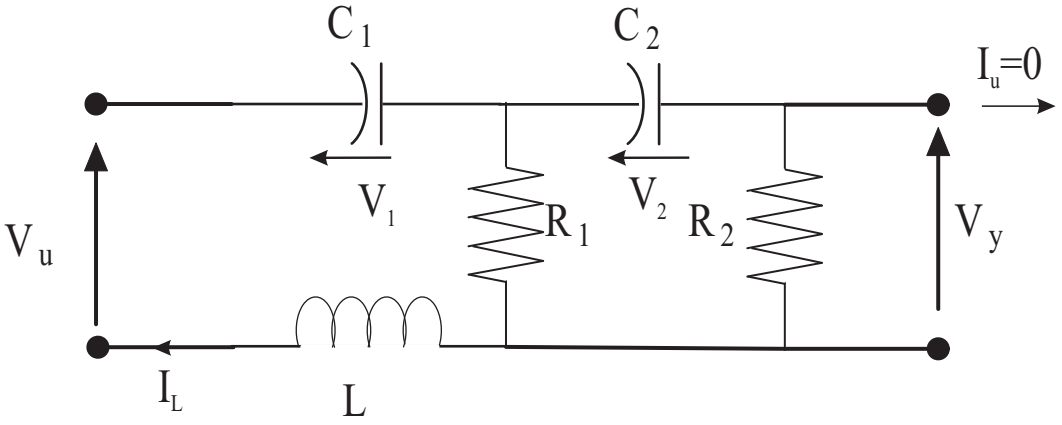

Un possibile schema POG del circuito elettrico è il seguente:

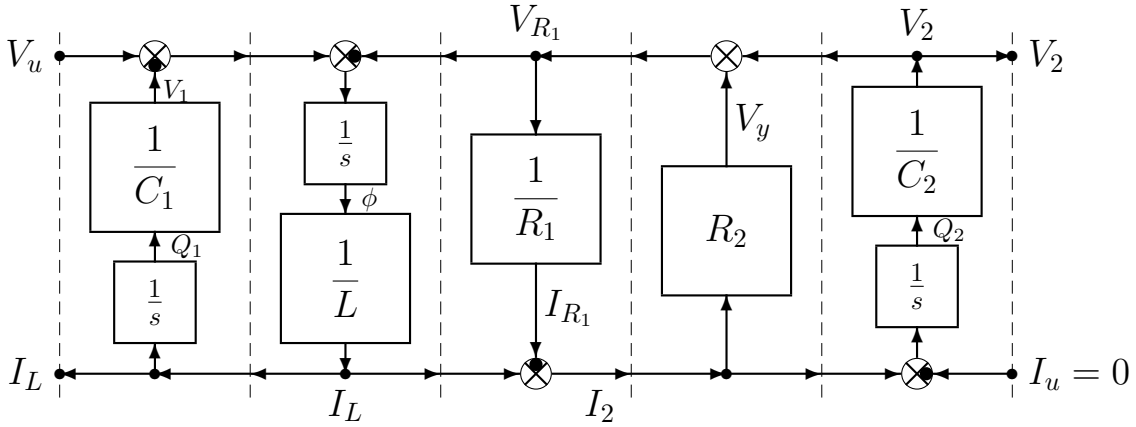

Eliminando il loop algebrico si ottiene il seguente sistema POG equivalente:

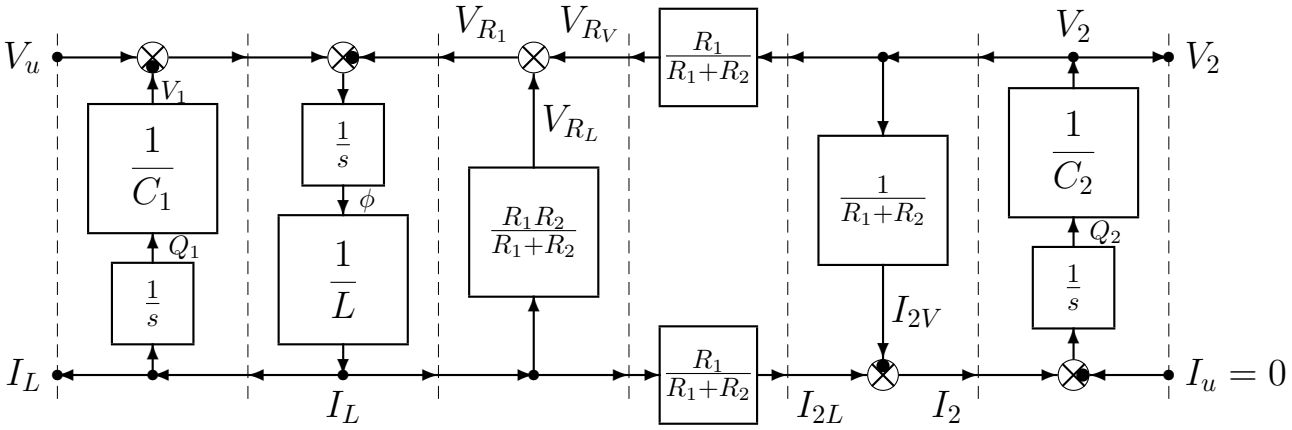

Inserire questo schema a blocchi in ambiente Simulink. Utilizzare i parametri R1 = 10*ohm; R2 = 10*ohm; C1 = 0.1*F; C2 = 0.3*F; L = 0.2*H e simulare la risposta libera del sistema a partire dalla condizione iniziale $V1 = V2 = 30$ V, $IL = 10$ A.